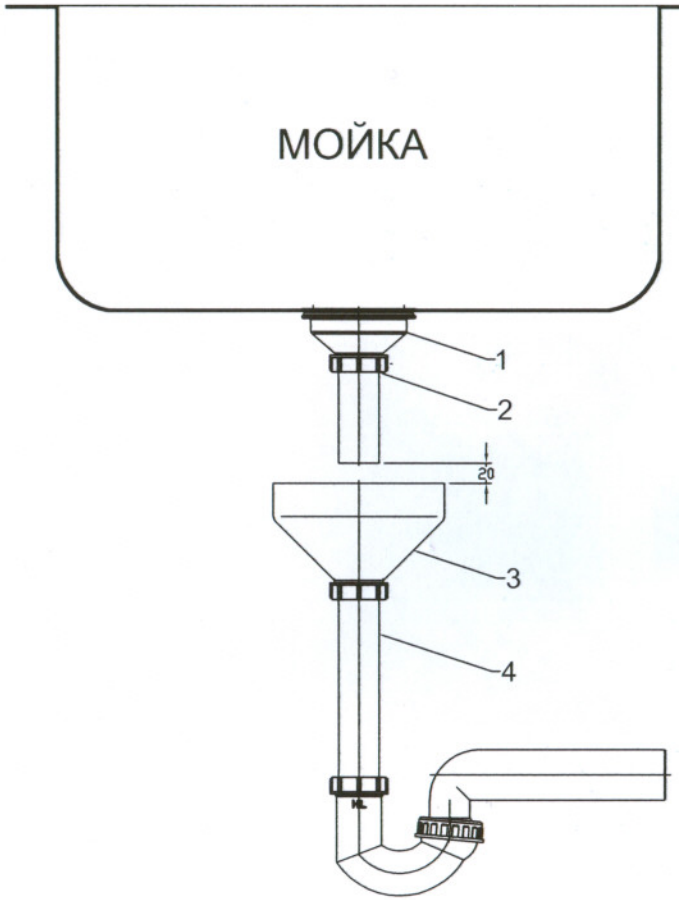

Спецификация	
1	HL14/90 выпуск для мойки
2	HL13G/40 патрубок-удлинитель
3	HL20 воронка
4	HL100G сифон, DN50

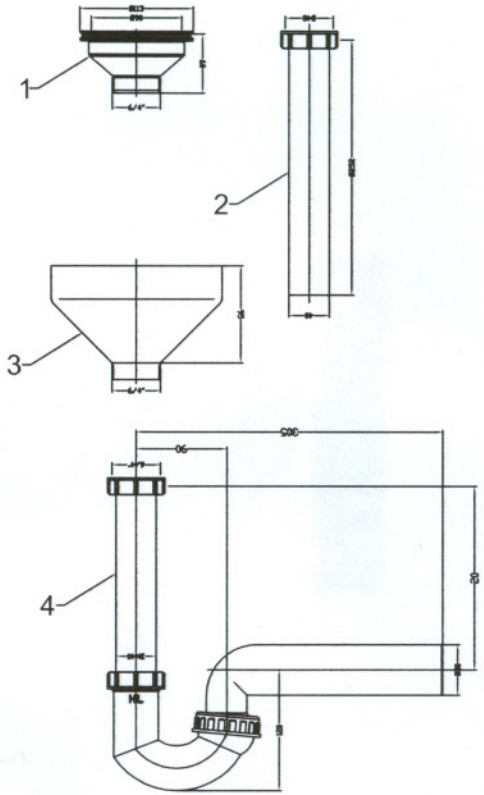

Изм.	Кол.уч.	Лист	N° док	Подпись	Дата
Разработал					

Стадия	Лист	Листов

Взам. инв. N°

Подпись и дата

Инв. N° подл.